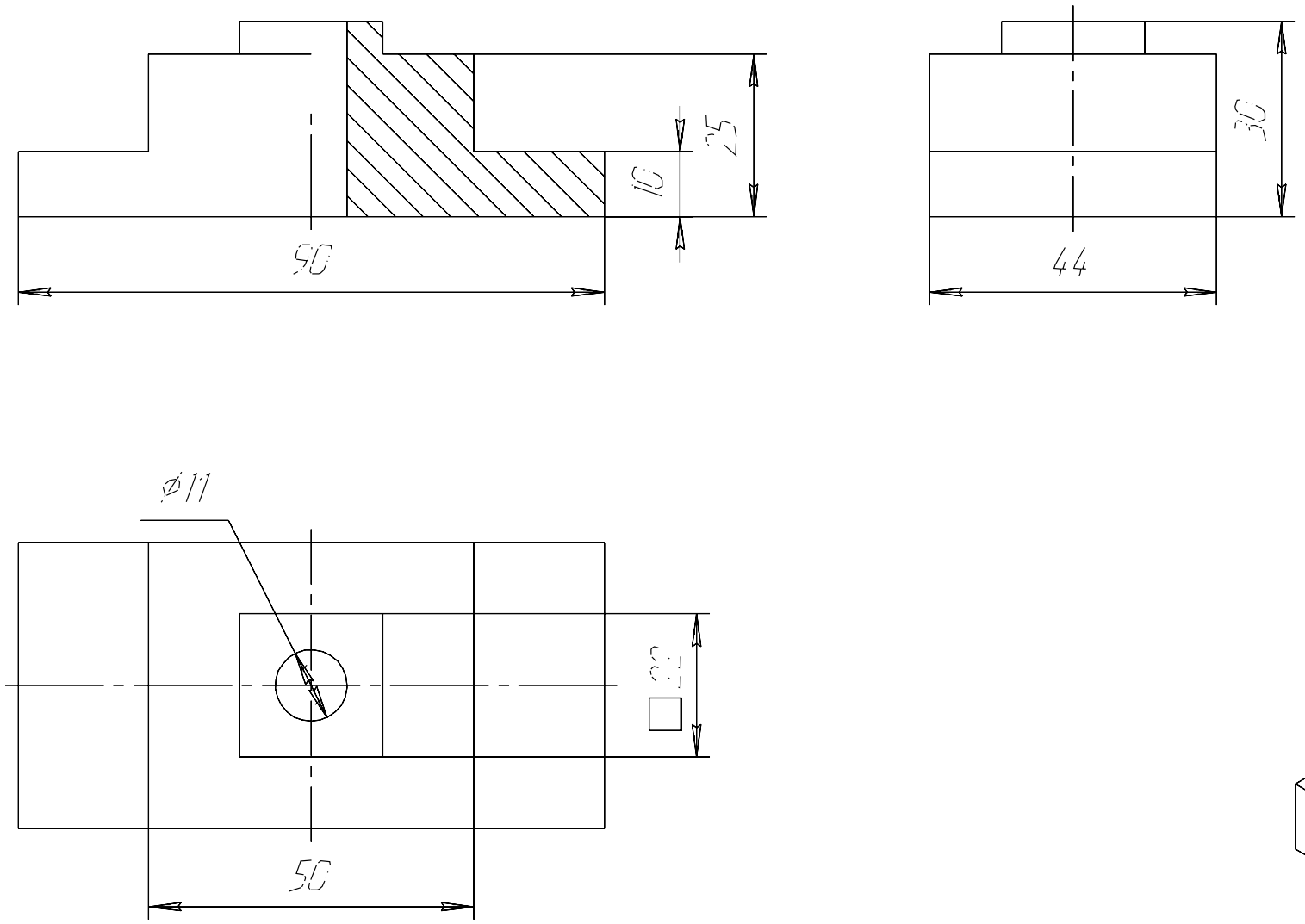

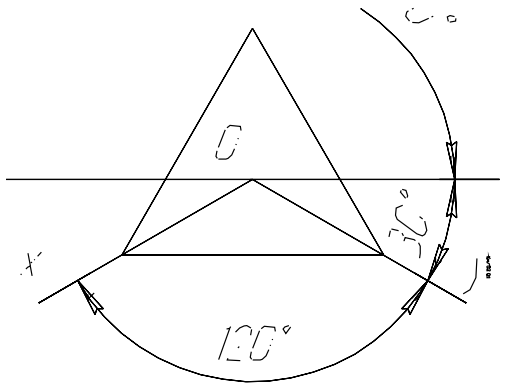

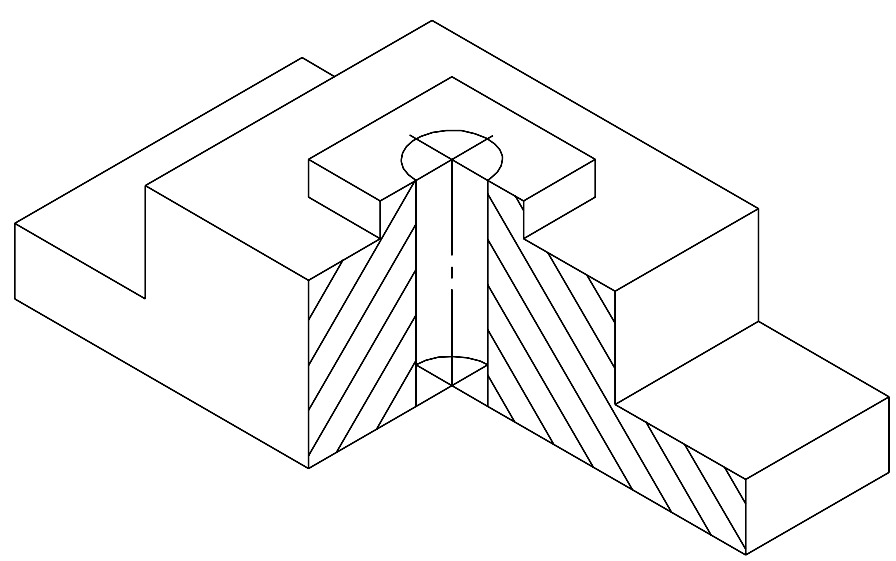

					КНГ.02.01		
Изм.	Лист	№ докум.	Подп.	Дата	Эскиз	Лит.	Масса	Масштаб
Разраб.		Белов						1:1
Пров.		Пузанова				Лист	Листов 1
Т.контр.							
Н.контр.					Сталь 10 ГОСТ 1050-88	ЛГУЛС	
Утв.							

Копировал

Формат А3

Перв. примен.

Справ. №

Подп. и дата

Инв. № дубл.

Взам. инв. №

Подп. и дата

Инв. № подл.

КОМПАС-3D v23 учебная версия © 2014 ООО АСКОН-Системы. Проектирование, расчет. Все права защищены.

Не для коммерческого использования